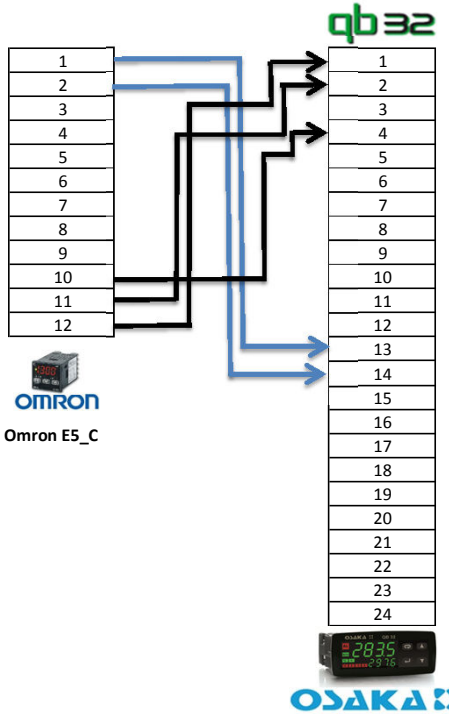

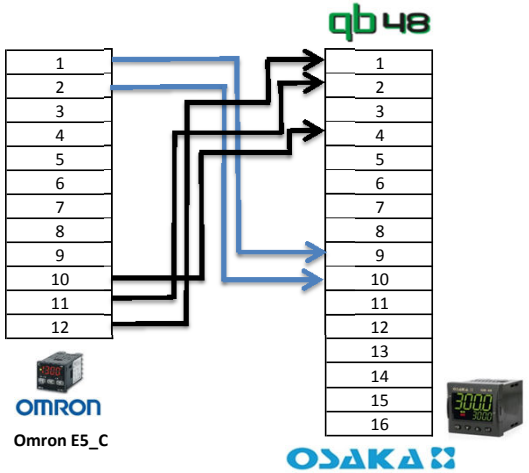

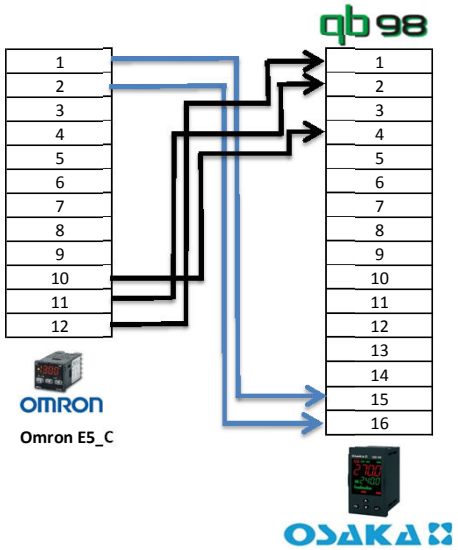

Components Elèctrics

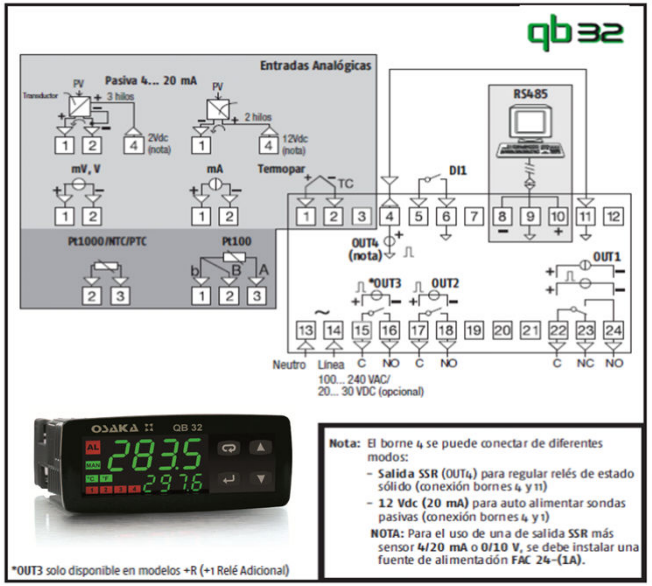

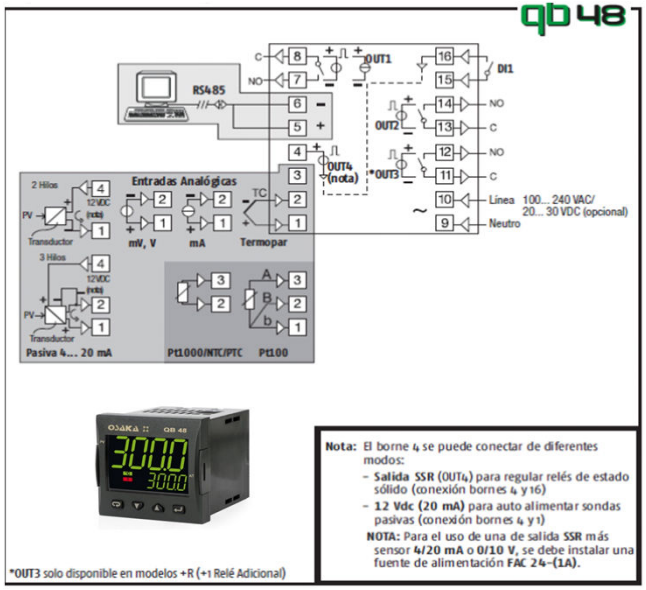

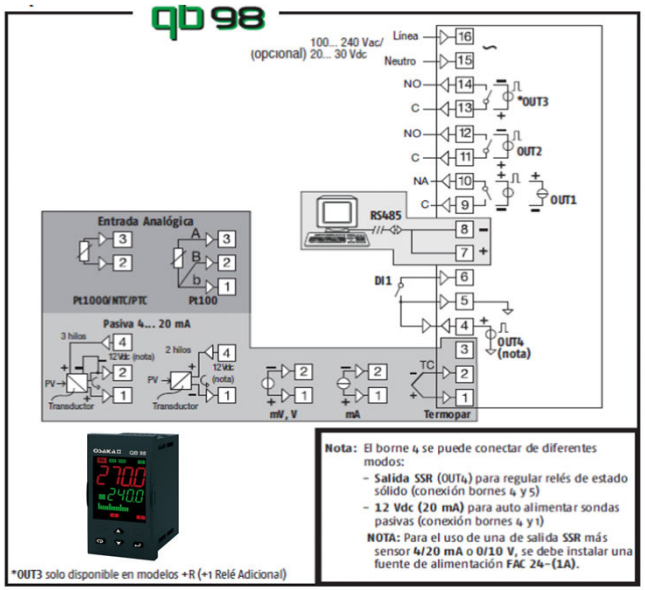

Omron E5_C

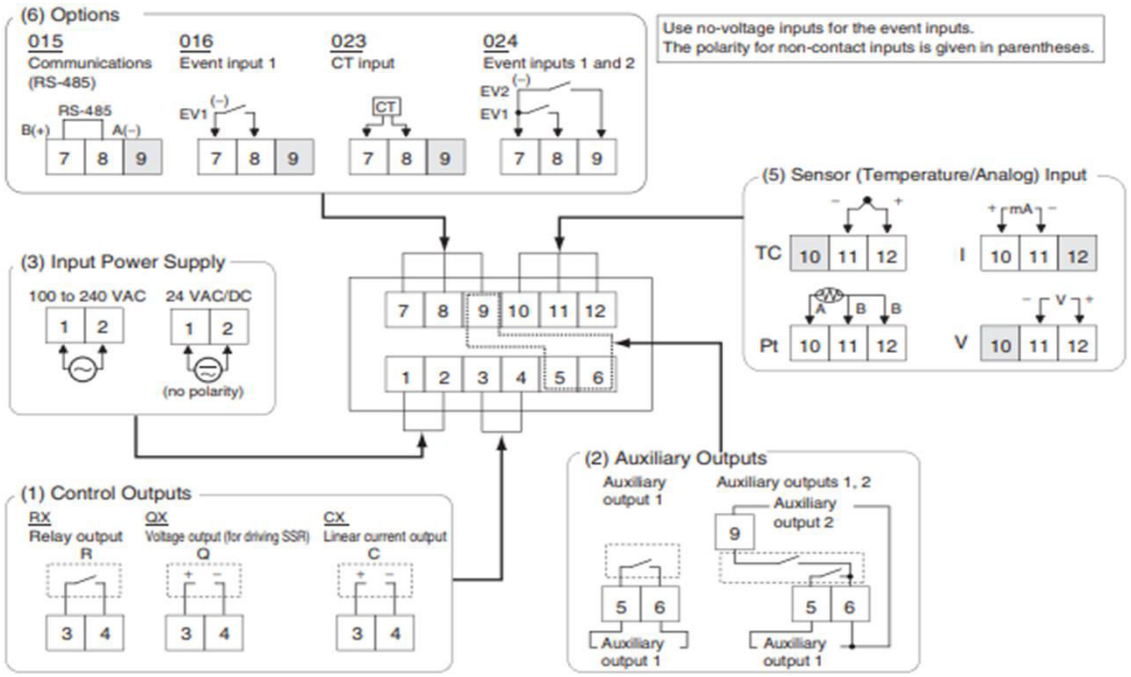

Components Elèctrics